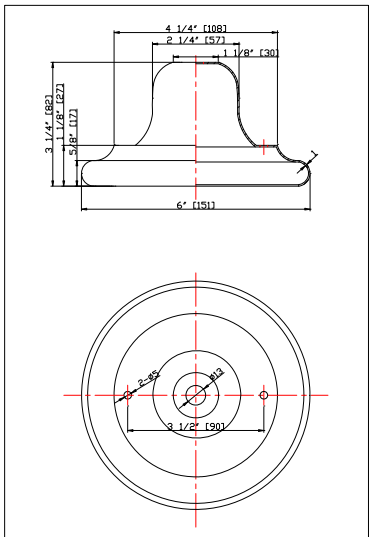

11086.11087.11088共用的壁座

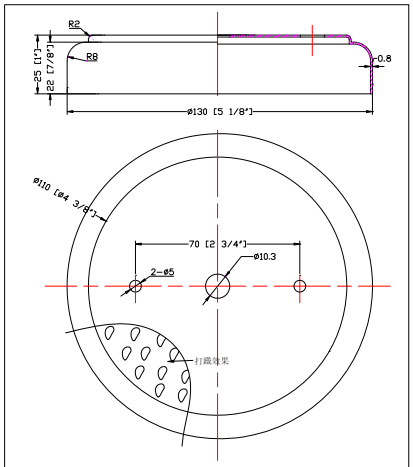

11066

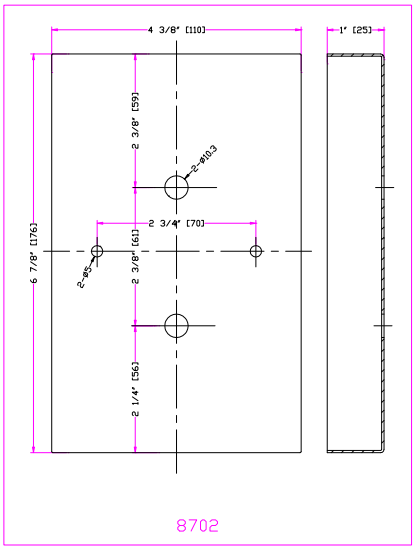

8702